铝壳电阻器

- 铝壳绕线电阻采用铝合金外壳，外形美观。该电阻耐气候性、耐振性、安全性优于传统瓷骨架电阻器。电阻器是用耐高温有机树脂和硅粉做基本材料封装的功率型绕线电阻。易紧密安装，易附加散热器。广泛应用于电源、变频器、伺服系统等高要求的电气回路中，并能适用于恶劣的工控环境，是电力电子设备理想的配套产品。



符合标准:GB/T 5729-2003

应用范围

- 作为制动电阻保护变频器、伺服等不受电机再生电能的危害
- 电力电子负载测试中作为阻性负载
- 在电力电子设备作为均压电阻、限流电阻、启动电阻、刹车电阻

型号选型

XD6Z	2KW	–	40R	–	J
系列代码	额定功率 根据需求生产 60W 200W 2KW …… 6KW		电阻阻值 根据需求生产 40:40R 50:50R 60:60R		阻值误差 H:3% J:5% K:10%

技术规格

阻值偏差	±5% (R ⩽ 1Ω), ±10% (R>1Ω)
短时过负荷	10 倍额定功率运行5s，无可见损伤，ΔR ⩽ ±(2%R+0.05Ω)
绝缘电阻	⩾ 100MΩ, 1000V DC 60s
温度特性	±500PPM/°C
端子强度	100N 30s, 无松动或机械损伤
耐振性	f=10~55Hz, a=1.5g, X, Y, Z 各2h，无可见损伤ΔR ⩽ ±(2%R+0.05Ω)
耐热性	350°C 2h，除端子外无明显变色和损伤，标志清晰
热冲击	额定功率运行30min，-55°C温度下15min，常温下2h，无可见 机械损伤，ΔR ⩽ ±(2%R+0.02Ω)
耐湿性	100V DC, 40°C 95%RH, 500h，无可见损伤，标志清晰，ΔR ⩽ ±(3%R+0.05Ω)，绝缘电阻⩾ 25MΩ
耐久性	额定功率运行，外观无可见损伤，标志清晰，ΔR ⩽ ±(5%R+0.05Ω)
负载寿命	300*300*3mm 铝板常温下额定功率，90 分钟开，30 分钟关，循环500+24 小时，外观无可见损伤，标志清晰,ΔR ⩽ ±(5%R+0.05Ω)

电路结构图

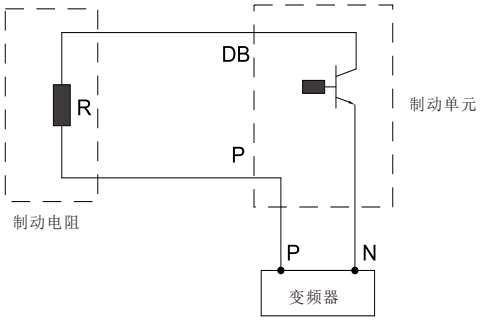

降额曲线

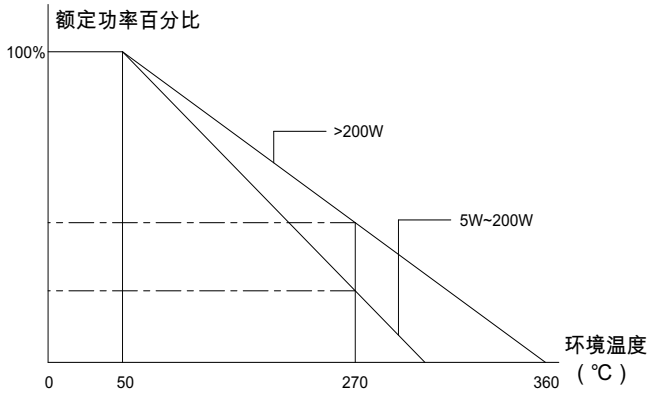

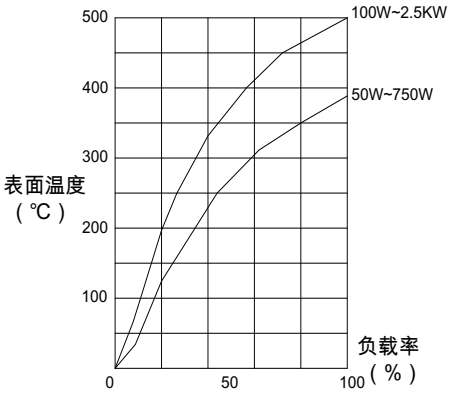

外形尺寸

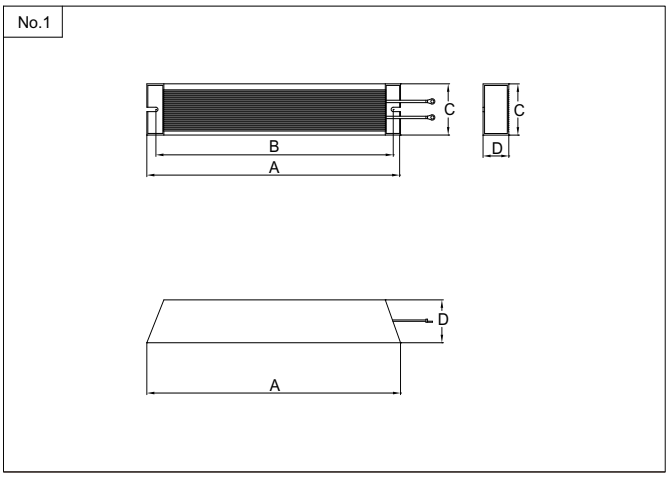

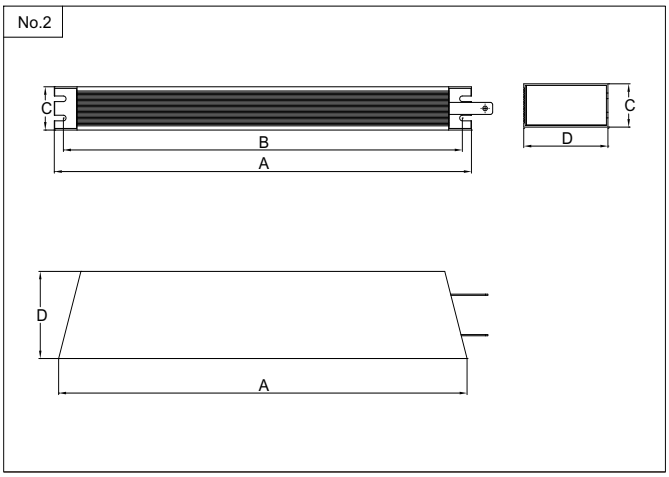

外形尺寸

对应图纸	额定功率(W)	A(mm)	B(mm)	C(mm)	D(mm)	配线(mm)	配线(mm)	端子
No:1	60	115	102	40	20	1.5	250	2-5S
	80	140	127	40	20	1.5	250	2-5S
	100	165	152	40	20	1.5	250	2-5S
	120	190	177	40	20	1.5	250	2-5S
	150	215	202	40	20	1.5	250	2-5S
	200	165	152	60	30	1.5	250	2-5S
	300	215	202	60	30	1.5	250	2-5S
	400	265	252	60	30	1.5	250	2-5S
	500	335	322	60	30	1.5	250	2-5S
No:2	800	400	40.5*382	61	59			M6
	1000	400	30.5*384	50	107			M6
	1200	450	30.5*434	50	107			M6
	1500	485	30.5*469	50	107			M6
	2000	550	30.5*534	50	107			M6
	2500	550	30.5*534	50	107			M6

※注意事项 | High Leakage current,first connect to earth.

配线与线长可根据客户要求定制，下单无特殊要求默认为线长250mm。
800W 及以上也可定制引线接线，下单无特殊要求默认为M6 端子接线。
以上参数仅供参考，选型或需定制产品敬请垂询。