交流输入电抗器ACL

- 交流输入电抗器用来限制电网电压突变和操作过电压引起的电流冲击，平滑电源电压中包含的尖峰脉冲，它既能阻止来自电网的干扰又能减少整流单元产生的谐波电流对电网的污染，提高电网的功率因素。



应用范围

- 几台变频器并联连接
- 线路电源有来自其它设备的明显扰动（干扰/ 过电压）
- 线路电源各相之间存在电压不平衡
- 变频器由阻抗非常低的线路供电
- 在同一线路上安装有大量的变频器

使用环境

-10~+45 ℃ 额定值不会降低。最高可达+55 ℃，在45 ℃ 以上，每升高1℃额定电流降低2%，海拔高度不超过2000 米。运行环境温度-25 ℃~+45℃，相对湿度不超过90%。周围无有害气体，无易燃易爆物品。周围环境应有良好的通风条件，如装在柜内，应加装通风设备。

执行标准：
- **GB/T 19212.1-2016**
- **GB/T 19212.21-2014**
- **GB/T 1094.6-2011**

技术规格

XD6KA	44	–	T	–	C	–	-0010	–	0M70
系列代码	工作电压 44：440V 22：220V 68：680V 110：1140V 120：1200V		相数 T：三相 S：单相		相数 C：铜 A：铝		工作电流 0010：10 1600：1600		额定电感 M：mH U：uH

技术规格

额定电压	440V AC 50/60Hz	绝缘等级	Class F/H
额定电流	10-1600A	压降	<4%, 大于此范围会引起转矩损失
防护等级	IP00~IP22	噪音	≤ 65dB
最大电流	1.5 倍额定电流，持续60s	抗电强度	铁芯绕组间：3000V AC, 50Hz, 5mA, 10s, 无飞弧击穿（工厂测试）
温升	≤ 85K	绝缘电阻	≥ 100MΩ, 1000V DC

电路结构图

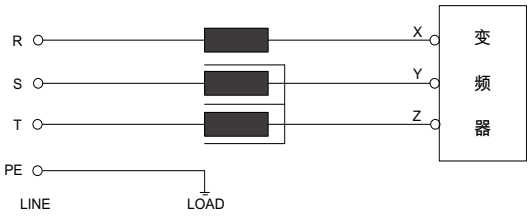

外观及尺寸

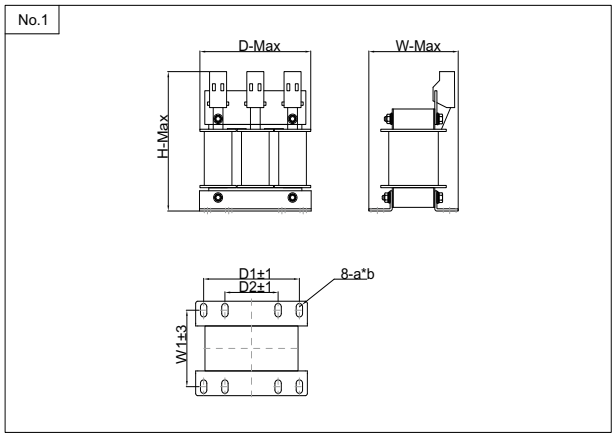

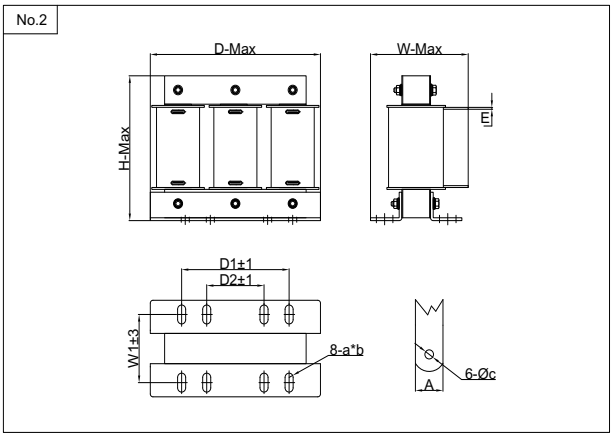

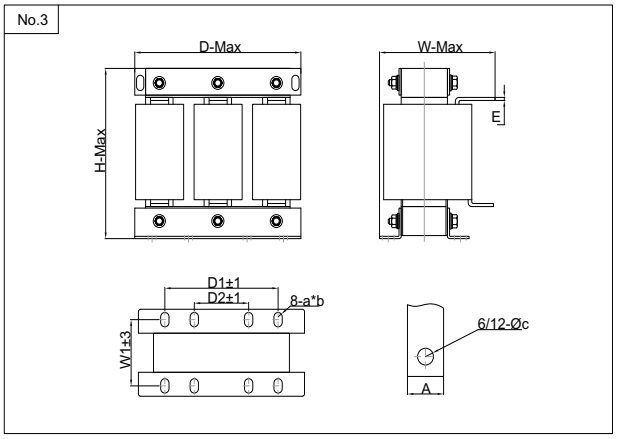

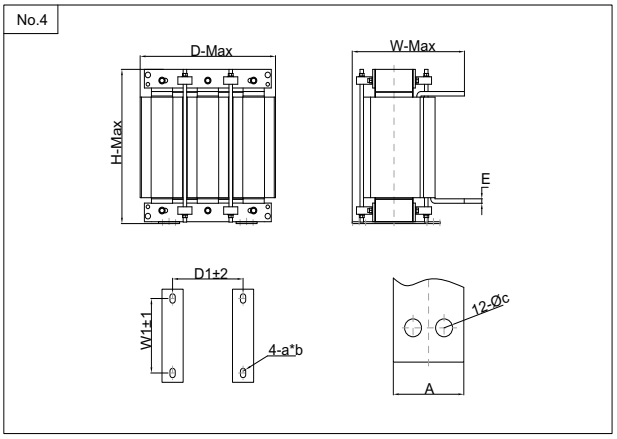

对应选型表

	(A)	(kW)							(kg)
滤波器型号	额定电流 @40℃	功率	外形尺寸	D*W*H(mm)	D1/D2*W1(mm)	A*B(mm)	C(mm)	A*E(mm)	重量
XD6KA-44TC-0010-1M40	10	3.7	No.1	115*95*135	90/50*68	6*12	/	/	2.8
XD6KA-44TC-0015-0M94	15	5.5	No.1	115*95*135	90/50*68	6*12	/	/	3
XD6KA-44TC-0020-0M70	20	7.5	No.1	115*95*135	90/50*68	6*12	/	/	3.5
XD6KA-44TC-0030-0M47	30	11	No.2	150*115*135	95/50*76	6*15	6*Ø6	15*1.5	6.5
XD6KA-44TC-0040-0M36	40	15	No.2	150*115*135	95/50*76	6*15	6*Ø6	15*1.5	6.5
XD6KA-44TC-0050-0M28	50	18.5	No.2	150*115*135	120/64*72	9*20	6*Ø6	15*1.5	7.5
XD6KA-44TC-0060-0M24	60	22	No.2	195*115*155	120/64*72	9*20	6*Ø6	15*1.5	7.5
XD6KA-44TC-0080-0M18	80	30	No.2	195*125*155	120/64*78	9*20	6*Ø6	15*1.5	10.5
XD6KA-44TC-0090-0M16	90	37	No.2	195*125*155	120/64*78	9*20	6*Ø6	15*1.5	10.5
XD6KA-44TC-0120-0M12	120	45	No.3	230*160*210	150/72*91	11*18	6*Ø11	25.*4	15
XD6KA-44TC-0150-094U	150	55	No.3	230*160*210	150/72*91	11*18	6*Ø11	25.*4	15
XD6KA-44TC-0200-070U	200	75	No.3	230*160*240	150/72*91	11*18	6*Ø11	25.*4	23
XD6KA-44TC-0250-056U	250	110	No.3	230*180*240	150/72*106	11*18	6*Ø12	30.*5	25
XD6KA-44TC-0290-048U	290	132	No.3	230*180*240	150/72*106	11*18	6*Ø12	30.*5	26
XD6KA-44TC-0330-042U	330	160	No.3	290*200*265	214/95*107	11*18	6*Ø12	30.*5	28
XD6KA-44TC-0390-036U	390	185	No.3	290*200*265	214/95*107	11*18	6*Ø12	30.*5	28
XD6KA-44TC-0490-028U	490	220	No.3	290*215*305	214/95*107	11*18	12*Ø12	50*6	35
XD6KA-44TC-0600-024U	600	280	No.3	320*255*320	243/105*120	12*20	12*Ø12	50*6	55
XD6KA-44TC-0660-022U	660	300	No.3	320*225*320	243/105*120	12*20	12*Ø12	50*6	55
XD6KA-44TC-0800-17U5	800	380	No.4	385*290*380	200*200	15*25	12*Ø12	60*10	65
XD6KA-44TC-1000-014U	1000	450	No.4	385*290*380	200*200	15*25	12*Ø12	60*10	70
XD6KA-44TC-1200-11U7	1200	550	No.4	385*300*420	200*200	15*25	12*Ø12	60*10	90
XD6KA-44TC-1600-08U6	1600	630	No.4	385*300*420	200*200	15*25	12*Ø12	60*10	100

※注意事项 | High Leakage current,first connect to earth.

以上参数仅供参考，选型或需定制产品敬请垂询。

交流输出电抗器OCL

- IGBT 传动单元会对电机端子产生比中间直流回路电压高很多的尖峰输出电压，这个具有很高的dv/dt 的尖峰电压会对电机和电机电缆绝缘带来额外的压力，输出电抗器可以在运行时将电机端子的dv/dt 限制为2500V/us。



执行标准：
- **GB/T 19212.1-2016**
- **GB/T 19212.21-2014**
- **GB/T 1094.6-2011**

使用环境

-10~+45 ℃ 额定值不会降低。最高可达+55 ℃，在45 ℃ 以上，每升高1℃额定电流降低2%，海拔高度不超过2000 米。运行环境温度-25 ℃~+45℃，相对湿度不超过90%。周围无有害气体，无易燃易爆物品。周围环境应有良好的通风条件，如装在柜内，应加装通风设备。

应用范围

- 降低运行电机的噪音，降低涡流损耗
- 减少输入高次谐波造成的电机接地泄漏电流
- 用于平滑滤波、降低瞬间变电压dv/dt，延长电机寿命
- 保护变频器内部的功率开关器件
- 减少变频器与电机之间的接触器开关所引起的干扰
- 将电机端子上的过电压限制到：1150~460V AC（rms）
- 典型滤波效果：dudt ⩽ 1500V/us,Upeak ⩽ 1200V/us, dudt ⩽ 2500V/us

技术规格

XD6KO	44	–	T	–	C	–	-0010	–	0M70
系列代码	工作电压 44：440V 22：220V 68：680V 110：1140V 120：1200V		相数 T：三相 S：单相		相数 C：铜 A：铝		工作电流 0010：10 1600：1600		额定电感 M：mH U：uH

技术规格

额定电压	440V AC 50/60Hz	绝缘等级	Class F/H
额定电流	10-1600A	压降	<4%，大于此范围会引起转矩损失
防护等级	IP00~IP22	噪音	≤ 65dB
最大电流	1.5 倍额定电流，持续60s	抗电强度	铁芯绕组间：3000V AC, 50Hz, 5mA, 10s, 无飞弧击穿（工厂测试）
温升	⩽ 85K	绝缘电阻	⩾ 100MΩ, 1000V DC
载波频率	2~8kHz		

电路结构图

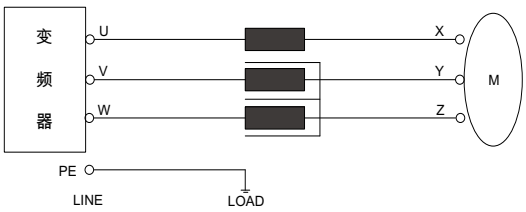

外观及尺寸

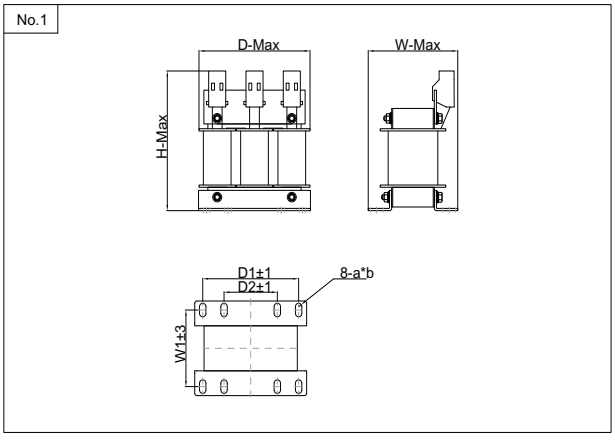

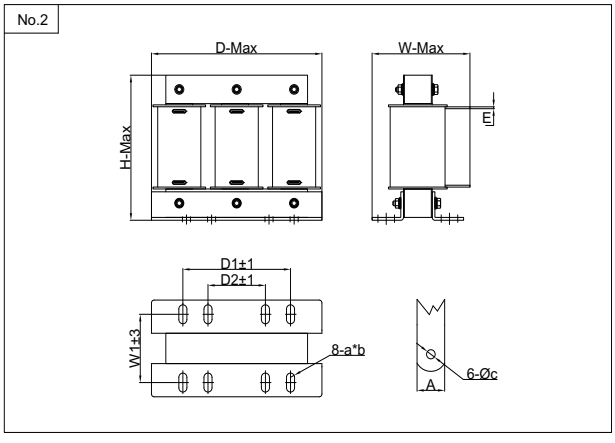

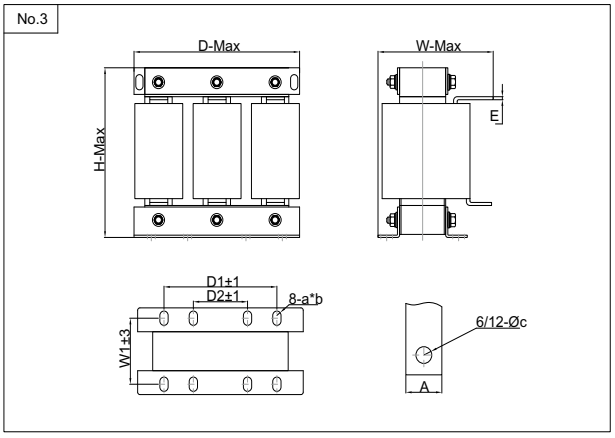

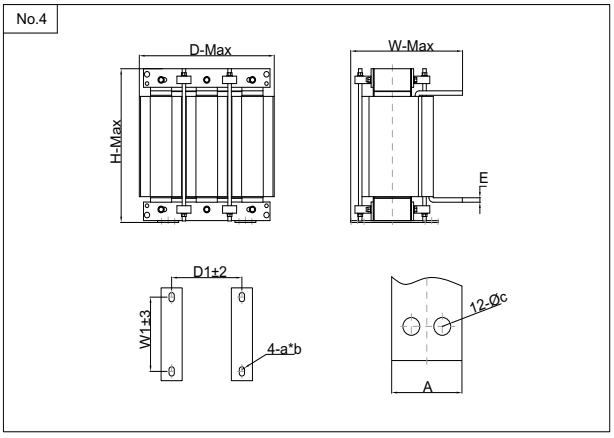

对应选型表

	(A)	(kW)							(kg)
滤波器型号	额定电流 @40℃	功率	外形尺寸	D*W*H(mm)	D1/D2*W1(mm)	A*B(mm)	C(mm)	A*E(mm)	重量
XD6KO-44TC-0010-0M70	10	3.7	No.1	115*95*135	90/50*68	6*12	/	/	2.8
XD6KO-44TC-0015-0M47	15	5.5	No.1	115*95*135	90/50*68	6*12	/	/	3
XD6KO-44TC-0020-0M35	20	7.5	No.1	115*95*135	90/50*68	6*12	/	/	3.5
XD6KO-44TC-0030-0M23	30	11	No.2	150*115*135	95/50*76	6*15	6*Ø6	15*1.5	6.5
XD6KO-44TC-0040-0M18	40	15	No.2	150*115*135	95/50*76	6*15	6*Ø6	15*1.5	6.5
XD6KO-44TC-0050-0M14	50	18.5	No.2	150*115*135	120/64*72	9*20	6*Ø6	15*1.5	7.5
XD6KO-44TC-0060-0M12	60	22	No.2	195*115*155	120/64*72	9*20	6*Ø6	15*1.5	7.5
XD6KO-44TC-0080-087U	80	30	No.2	195*125*155	120/64*78	9*20	6*Ø6	15*1.5	10.5
XD6KO-44TC-0090-078U	90	37	No.2	195*125*155	120/64*78	9*20	6*Ø6	15*1.5	10.5
XD6KO-44TC-0120-058U	120	45	No.3	230*160*210	150/72*91	11*18	6*Ø11	25.*4	15
XD6KO-44TC-0150-047U	150	55	No.3	230*160*210	150/72*91	11*18	6*Ø11	25.*4	15
XD6KO-44TC-0200-035U	200	75	No.3	230*160*240	150/72*91	11*18	6*Ø11	25.*4	23
XD6KO-44TC-0250-027U	250	110	No.3	230*180*240	150/72*106	11*18	6*Ø12	30.*5	25
XD6KO-44TC-0290-024U	290	132	No.3	230*180*240	150/72*106	11*18	6*Ø12	30.*5	26
XD6KO-44TC-0330-021U	330	160	No.3	290*200*265	214/95*107	11*18	6*Ø12	30.*5	28
XD6KO-44TC-0390-018U	390	185	No.3	290*200*265	214/95*107	11*18	6*Ø12	30.*5	28
XD6KO-44TC-0490-014U	490	220	No.3	290*215*305	214/95*107	11*18	12*Ø12	50*6	35
XD6KO-44TC-0600-012U	600	280	No.3	320*255*320	243/105*120	12*20	12*Ø12	50*6	55
XD6KO-44TC-0660-011U	660	300	No.3	320*225*320	243/105*120	12*20	12*Ø12	50*6	55
XD6KO-44TC-0800-08U7	800	380	No.4	385*290*380	200*200	15*25	12*Ø12	60*10	65
XD6KO-44TC-1000-07U0	1000	450	No.4	385*290*380	200*200	15*25	12*Ø12	60*10	70
XD6KO-44TC-1200-05U8	1200	550	No.4	385*300*420	200*200	15*25	12*Ø12	60*10	90
XD6KO-44TC-1600-04U3	1600	630	No.4	385*300*420	200*200	15*25	12*Ø12	60*10	100

※注意事项 | High Leakage current,first connect to earth.

以上参数仅供参考，选型或需定制产品敬请垂询。

直流电抗器DCL

- 直流电抗器主要用于变流器的直流侧，电抗器中流过具有交流分量的直流电流。主要用途是将叠加在直流电流上的交流分量限定在某一规定值，保持整流电流连续，减小电流脉动值，改善输入功率因素。

使用环境

运行环境温度-25℃ ~+45℃，相对湿度不超过90%。
周围无有害气体，无易燃易爆物品。周围环境应有良好的通风条件，如装在柜内，应加装通风设备。

应用范围

- 改善电容滤波造成的输入电流波形畸变
- 减少和防止因冲击电流造成整流桥损坏和电容过热
- 提高功率因素，降低直流母线上的交流脉冲
- 限制电网电压的瞬变
- 保证变频器及其它用电设备的安全运行，确保其它用电设备不受谐波干扰影响
- 与并联连接的电容共同抑制或滤掉直流中的纹波，排除对负载的不利影响

执行标准：
- **GB/T 19212.1-2016**
- **GB/T 19212.21-2014**
- **GB/T 1094.6-2011**



技术规格

XD6KD	44	–	T	–	C	–	-0010	–	0M70
系列代码	工作电压 44:440V 22:220V 68:680V 110:1140V 120:1200V		相数 T:三相 S:单相		相数 C:铜 A:铝		工作电流 0010:10 1600:1600		额定电感 M:mH U:uH

技术规格

额定电压	~1000V DC	绝缘等级	Class F/H
额定电流	10-1200A	压降	<4%, 大于此范围会引起转矩损失
防护等级	IP00~IP22	噪音	≤ 65dB
最大电流	1.5 倍额定电流，持续60s	抗电强度	铁芯绕组间：3000V AC, 50Hz, 5mA, 10s, 无飞弧击穿（工厂测试）
温升	≤ 85K	绝缘电阻	≥ 100MΩ, 1000V DC
海拔高度	≤2000m		

电路结构图

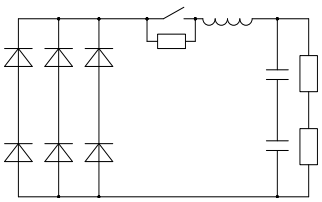

外观及尺寸

No.1

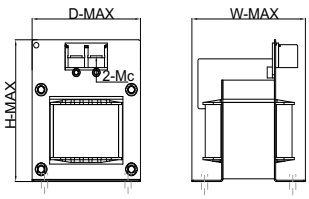

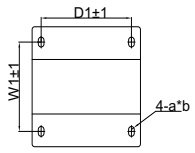

No.2

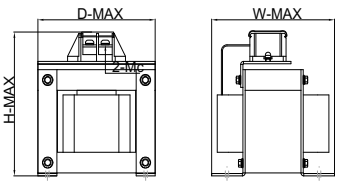

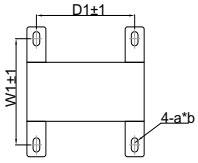

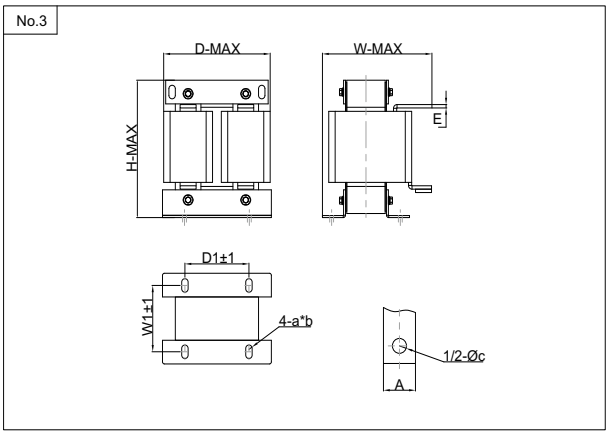

对应选型表

	(A)	(kW)							(kg)
滤波器型号	额定电流 @40℃	功率	外形尺寸	D*W*H(mm)	D1*W1(mm)	A*B(mm)	C(mm)	A*E(mm)	重量
XD6KD-44TC-0010-6M30	10	4	No.1	105*120*135	88*90	6*12	2-M5	/	4
XD6KD-44TC-0015-3M60	15	5.5	No.1	105*120*135	88*90	6*12	2-M5	/	4
XD6KD-44TC-0020-3M60	20	7.5	No.1	105*120*135	88*90	6*12	2-M5	/	4.5
XD6KD-44TC-0030-2M00	30	11	No.1	105*120*135	88*90	6*12	2-M5	/	4.5
XD6KD-44TC-0040-1M30	40	15	No.1	105*120*135	88*90	6*12	2-M5	/	5
XD6KD-44TC-0040-2M00	40	18.5	No.1	105*120*135	88*90	6*12	2-M5	/	5
XD6KD-44TC-0050-1M08	50	22	No.1	115*135*150	95*110	6*12	2-M5	/	7
XD6KD-44TC-0065-0M80	65	30	No.1	135*150*180	111*110	8*14	2-M6	/	7.5
XD6KD-44TC-0080-0M70	80	37	No.1	135*150*180	111*110	8*14	2-M6	/	8
XD6KD-44TC-0100-0M54	100	45	No.2	150*180*195	125*115	10*20	2-M6	/	10
XD6KD-44TC-0120-0M45	120	55	No.2	150*180*195	125*115	10*20	2-M6	/	10
XD6KD-44TC-0160-0M45	160	75	No.2	150*180*195	125*125	10*20	2-M6	25.*4	12
XD6KD-44TC-0200-0M33	200	90	No.3	170*180*215	100*98	11*18	Ø11	25.*4	15
XD6KD-44TC-0250-0M26	250	110	No.3	210*200*255	175*115	11*18	Ø11	30.*5	22
XD6KD-44TC-0300-0M26	300	132	No.3	210*200*255	175*115	11*18	Ø11	30.*5	25
XD6KD-44TC-0350-0M17	350	160	No.3	210*200*255	175*115	11*18	Ø11	30.*5	25
XD6KD-44TC-0450-090U	450	185	No.3	220*220*280	190*117	11*18	2-Ø12	50.*6	28
XD6KD-44TC-0500-060U	500	220	No.3	220*220*280	190*117	11*18	2-Ø12	50*6	30
XD6KD-44TC-0650-050U	650	280	No.3	220*240*280	190*127	11*18	2-Ø12	50*6	32
XD6KD-44TC-0800-050U	800	33/400	No.4	250*260*320	200*144	11*18	2-Ø12	60*10	45
XD6KD-44TC-1000-050U	1000	450	No.4	250*280*360	200*144	11*18	2-Ø12	60*10	50
XD6KD-44TC-1200-050U	1200	550	No.4	250*280*390	200*164	11*18	2-Ø12	60*10	65

※注意事项 | High Leakage current,first connect to earth.

以上参数仅供参考，选型或需定制产品敬请垂询。