BPS系列紧凑型高效开关电源

功率范围：1000-1600W

紧凑型高效开关电源/ Compact high-efficiency switching power supply

产品特性/ Features

全范围交流输入176-264VAC
体积小，超薄、紧凑型外观设计
工作温度可高达70°C
短路/过负载/过电压保护功能
符合CE，RoHS标准
高效率，高寿命和高可靠性、
空载低功耗设计

-Full-range AC input 96-264VAC/100-240VAC
-Small, ultra-thin, compact design
-Operating temperature up to 70°C
-Short circuit/overload/overvoltage protection
-CE and RoHS compliant
-High efficiency, long lifespan, and high reliability
-Low power consumption under no-load design



可用于全球范围内的各行各业。

•机床 •半导体制造装置 •注塑机 •食品和包装设备 •立体停车场 •汽车设备 •物流搬运设备
•农业设备 •能源相关设备 等

• Machine tools • Semiconductor manufacturing equipment • Injection molding machines • Food and packaging equipment • Automated parking systems
• Automotive equipment • Logistics handling equipment • Agricultural equipment • Energy-related equipment, etc.

技术参数/ Technical Data

项目 \ 型号	【1000W】BPS*-1000P 24□/48□VDC	【1200W】BPS*-1200P 24□/48□VDC	【1400W】BPS*-1400P 24□/48□VDC	【1600W】BPS*-1600P 24□/48□VDC
输入参数				
控制电压范围	170-240VAC			
频率范围	47-63Hz			
效率(TYP)	>87% typ			
浪涌电流	冷启动30A/230VAC	–	–	–
漏电流	<0.5mA/220VAC	–	–	–
PFC 功率因数	>0.95			
输出参数				
直流电压	额定电流(A)	额定电流(A)	额定电流(A)	额定电流(A)
24V	41.6	50.0	58.30	66.70
48V	20.83	25.0	29.20	33.40
纹波及噪声	<240mVp-p			
电压调整范围	±1.0%			
温度系数	＜±0.03%/℃			
线性调整率	<±2.0%			
负载调整率	<±2.0%			
启动、上升时间	<2.0 S at 120Vac input/<1.0 S at 230Vac input			
保持时间(Typ)	> 20 mS at 120Vac input/> 20 mS at 230Vac input			
保护				
过电流	额定输出功率的105％(间歇、自动复位)			
过电压	过压、过载、短路 切断输出断电恢复			
动作显示	LED(绿)			
过温保护	电源在工作时电路板温度高于100 °C会自动进入保护状态.			
绝缘强度			**耐振动与抗冲击性**	
输入与输出端子间	1.5KVAC/min, Cutoff current<5mA		频率 10-55 H z 2G 定值、X/Y/Z 方向、各60分钟	
输入与接地端子间	1.5KVAC/min, Cutoff current<5mA		**抗冲击性** 200m/s2、11ms、6 个方向、各1 次	
输出与接地端子间	0.5KVAC/min, Cutoff current<5mA			
绝缘电阻	50MΩ 以上，500V DC 兆欧表（于25°C、70%RH 时）（输入输出端子间，输入和接地端子间）			
使用环境温度		**使用环境湿度**	**储存温度、湿度**	**温度系数**
-20～+45°C（无结冰，有输出额定值递减特性）		20～90% RH（无结露）	-20~+85°C 10-95% RH, 无冷凝	±0. 03%/°C（0~50°C ）
安全设计与标准				
符合	EN55032(CLSPR32)Class 8,EN55014,EN61000-3-2,-3 GB/T 9254,BSMI CNS13438,EAC TP TC020			
	EN61000-4-2,3,4,5,6,8,11,EN61000-6-2(EN50082-2),EAC TP TC 020			

注意事项
*工作温度可达70℃ [158°F],线性降额为50℃至70℃的半功率[122°F至158°F] 有关更多信息，请联系经销商。

BPS系列紧凑型高效开关电源

功率范围：1000-1600W

型号命名/ Model and naming

- 需要根据使用情况选择
  Select according touapplication requirements.
- 产品型号代码
  Product model code

BPS	24	—	1000	P
系列代码 **Series code**	**輸出電壓:V/DC** **Output voltage: V/DC** 24 48		**功率(W)** **Power (W)** 1000:1000W 1200:1200W 1400:1400W 1600:1600W	**特殊要求** **special request** **P:PFC功率因数**

方块图/block diagram

PFC频率：110KHz　　PWM频率:90KHz

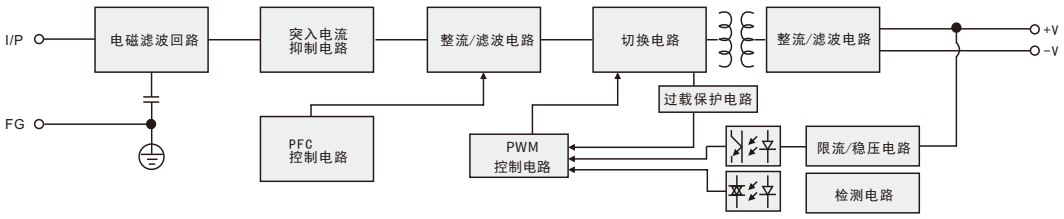

外形尺寸图/ Dimensions

●BPS(1000-1600W)　外形尺寸图/Dimensional drawing(mm)

接线与连接
Wiring and connections

输入 input		输出 output	
L	线	V-	出-
N	中性	V+	出+
⏚	地线		

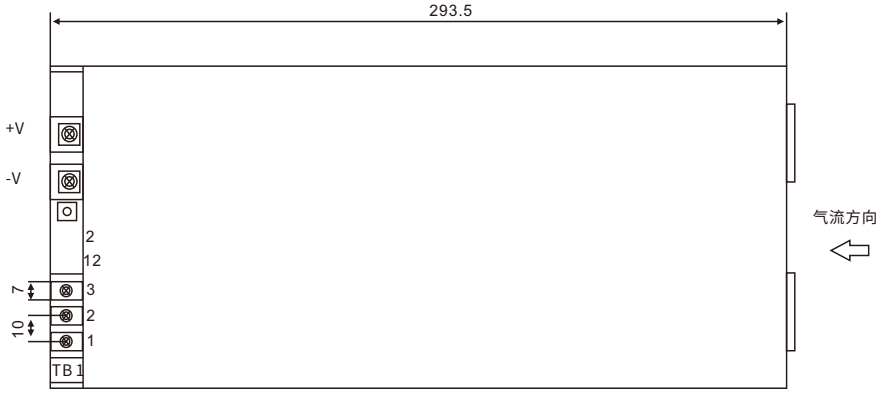

正视图/front view (mm)

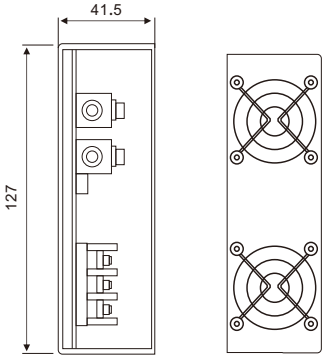

前后视图/front and rear view (mm)

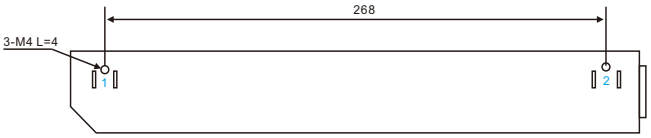

侧视图/side view (mm)

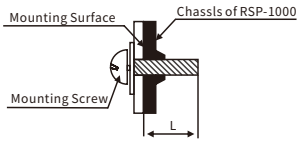

*安装指导/*Installation instructions

孔编号 hole number	螺丝型号 Screw model	最大穿透深度 maximum penetration depth	推荐安装扭矩 Recommended installation torque
1	M4	6mm	7-11Kgf-cm
2	M4	4mm	7-11Kgf-cm