BPS系列紧凑型高效开关电源

功率范围：15-150W

紧凑型高效开关电源/ Compact high-efficiency switching power supply

产品特性/ Features

全范围交流输入96-264VAC/100-220VAC
体积小，超薄、紧凑型外观设计
工作温度可高达70℃
短路/过负载/过电压保护功能
符合CE，RoHS标准
高效率，高寿命和高可靠性、
空载低功耗设计

-Full-range AC input 96-264VAC/100-240VAC
-Small, ultra-thin, compact design
-Operating temperature up to 70℃
-Short circuit/overload/overvoltage protection
-CE and RoHS compliant
-High efficiency, long lifespan, and high reliability
-Low power consumption under no-load design



可用于全球范围内的各行各业。

•机床 •半导体制造装置 •注塑机 •食品和包装设备 •立体停车场 •汽车设备 •物流搬运设备
•农业设备 •能源相关设备 等

• Machine tools • Semiconductor manufacturing equipment • Injection molding machines • Food and packaging equipment • Automated parking systems
• Automotive equipment • Logistics handling equipment • Agricultural equipment • Energy-related equipment, etc.

技术参数/ Technical Data

项目 \ 型号	【15W】BPS*-015 12□/24□/48□VDC	【35W】 BPS*-035 12□/24□/48□VDC	【50W】 BPS*-050 12□/24□/48□VDC	【100W】BPS*-100 12□/24□/48□VDC	【150W】BPS*-150 12□/24□/48□VDC
输入参数					
控制电压范围	96-264VAC 100/220VAC				
频率范围	47-63Hz				
效率(TYP)					
12V	82%	86%	86%	86%	88%
24V	88%	88%	98%	88%	89%
48V	85%	89%	90%	90%	90%
交流电流	0.23A /230VAC	0.42/230VAC	0.56/230VAC	0.56/230VAC	1.7A/230VAC
浪涌电流	冷启动45A/230VAC	–	–	–	冷启动60A/230VAC
漏电流	<0.75mA/240VAC	–	–	–	
输出参数					
直流电压	额定电流(A)	额定电流(A)	额定电流(A)	额定电流(A)	额定电流(A)
12V	1.2	3	4.2	8.5	12.5
24V	0.63	1.5	2.1	4.5	6.5
48V	0.32	0.8	1.05	2.3	3.3
纹波及噪声					
12V	80mVp-p	80mVp-p	80mVp-p	120mVp-p	100mVp-p
24V	150mVp-p	150mVp-p	150mVp-p	150mVp-p	200mVp-p
48V	200mVp-p	200mVp-p	200mVp-p	200mVp-p	400mVp-p
电压调整范围					
12V	10.2~13.8V				
24V	21.6~28.8V				
48V	43.2~52.8V				
电压精度	±2.0%				
线性调整率	±0.5%				
负载调整率	±0.5%				
启动、上升时间	1000ms,30m/230VAC				
保持时间(Typ)	30ms/230VAC				
保护					
过负载	额定输出功率的110-150%(间歇、自动复位) 120% 以上时断开输出，在接通后复位				
过电压	额定输出电压的115%~135%;关闭输出电压，重启后恢复 •保护模式:关断输出电压,重启恢复				
动作显示	LED(绿)				
耐电压			**耐振动与抗冲击性**		
输入与输出端子间	3,000V AC · 分钟		频率 10-55 Hz 2G 定值、X/Y/Z 方向、各60分钟		
输入与接地端子间	2,000V AC · 分钟		**抗冲击性** 200m/s2、11ms、6 个方向、各1 次		
输出与接地端子间	500VAC · 分钟				
绝缘电阻	100MΩ 以上，500V DC 兆欧表 (于25℃、70%RH 时) (输入输出端子间，输入和接地端子间)				
使用环境温度		**使用环境湿度**	**储存温度、湿度**		**温度系数**
-30～+70℃(无结冰，有输出额定值递减特性)		20～90% RH(无结露)	-40~+85℃ 10-95% RH, 无冷凝		±0.03%/℃ (0~50℃)
安全设计与标准					
符合	EN55032(CLSPR32)Class 8,EN55014,EN61000-3-2,-3 GB/T 9254,BSMI CNS13438,EAC TP TC020				
	EN61000-4-2,3,4,5,6,8,11,EN61000-6-2(EN50082-2),EAC TP TC 020				

注意事项
*工作温度可达70℃ [158°F],线性降额为50℃至70℃的半功率[122°F至158°F] 有关更多信息，请联系经销商。

BPS系列紧凑型高效开关电源

功率范围：15-150W

型号命名/ Model and naming

■ 需要根据使用情况选择
Select according touapplication requirements.

■ 产品型号代码
Product model code

BPS	24	—	035	*
系列代码 **Series code**	**輸出電壓:V/DC** **Output voltage: V/DC** 05 12 24 48		**功率(W)** **Power (W)** 015:15W 035:35W 050:50W 075:75W 100:100W 150:150W	**特殊要求** **special request**

方块图/block diagram

振荡频率: 115VAC :75KHz /230VAC :110KHz

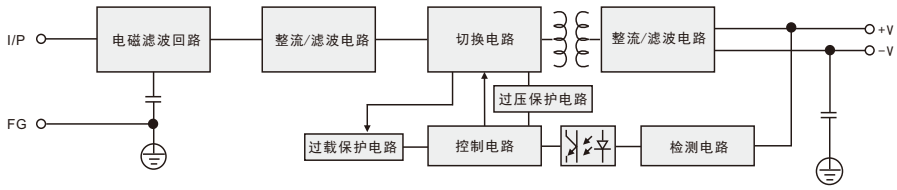

外形尺寸图/ Dimensions

●BPS(15W) 外形尺寸图/Dimensional drawing(mm)

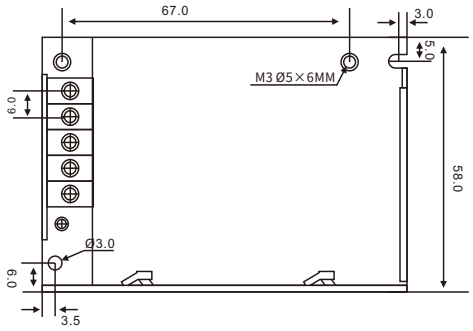

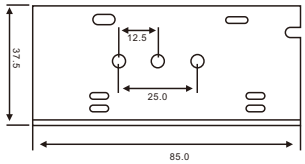

接线与连接
Wiring and connections

输入 input		输出 output	
L	线	V−	出−
N	中性	V+	出+
⏚	地线		

BPS系列紧凑型高效开关电源

功率范围：15-150W

外形尺寸图/ Dimensions

●BPS(35W、50W、75W) 外形尺寸图/Dimensional drawing(mm)

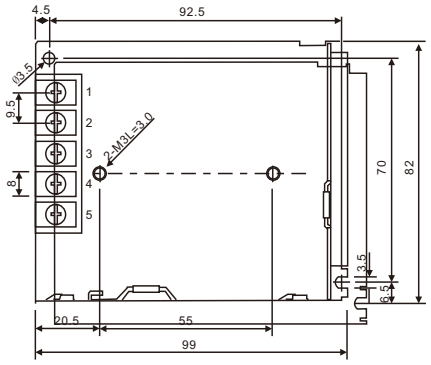

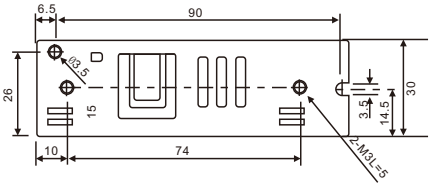

●BPS(100W) 外形尺寸图/Dimensional drawing(mm)

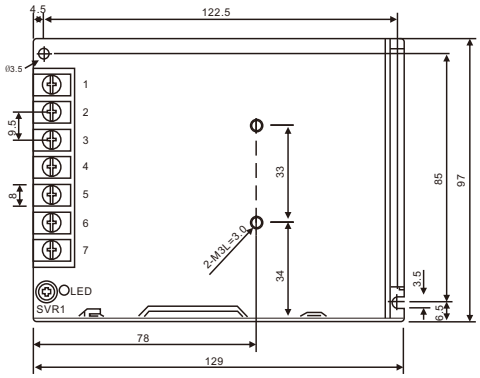

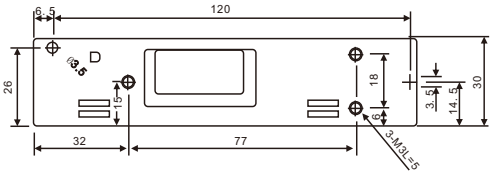

●BPS(150W) 外形尺寸图/Dimensional drawing(mm)

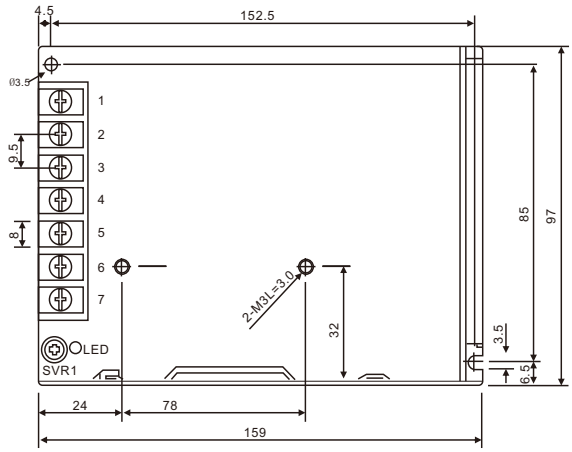

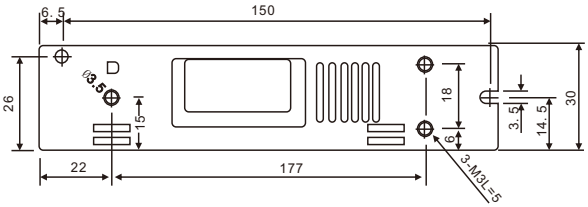

注意事项
*工作温度可达70℃ [158°F],线性降额为50℃至70℃的半功率[122°F至158°F] 有关更多信息，请联系经销商。

BPS系列紧凑型高效开关电源

功率范围：200-450W

紧凑型高效开关电源/ Compact high-efficiency switching power supply

产品特性/ Features

全范围交流输入96-264VAC/100-240VAC
体积小，超薄、紧凑型外观设计
工作温度可高达70°C
短路/过负载/过电压保护功能
符合CE，RoHS标准
高效率，高寿命和高可靠性、
空载低功耗设计

-Full-range AC input 96-264VAC/100-240VAC
-Small, ultra-thin, compact design
-Operating temperature up to 70°C
-Short circuit/overload/overvoltage protection
-CE and RoHS compliant
-High efficiency, long lifespan, and high reliability
-Low power consumption under no-load design



可用于全球范围内的各行各业。

•机床 •半导体制造装置 •注塑机 •食品和包装设备 •立体停车场 •汽车设备 •物流搬运设备
•农业设备 •能源相关设备 等

• Machine tools • Semiconductor manufacturing equipment • Injection molding machines • Food and packaging equipment • Automated parking systems
• Automotive equipment • Logistics handling equipment • Agricultural equipment • Energy-related equipment, etc.

技术参数/ Technical Data

项目 \ 型号	【200W】BPS*-200 12□/24□/48□VDC	【250W】BPS*-250 12□/24□/48□VDC	【300W】BPS*-300 12□/24□/48□VDC	【350W】BPS*-350 12□/24□/48□VDC	【450W】BPS*-450 12□/24□/48□VDC
输入参数					
控制电压范围	176-240VAC 100/220VAC				
频率范围	47-63Hz				
效率(TYP)					
12V	87%	87%	87%	86%	86%
24V	91%	91%	92%	89%	89%
48V	90%	90%	91%	91%	91%
交流电流	1.54A /230VAC	1.93A/230VAC	2.31A/230VAC	2.7A/230VAC	3.47A/230VAC
浪涌电流	冷启动60A/230VAC	–	–	–	冷启动60A/230VAC
漏电流	<2mA/230VAC	–	–	–	
输出参数					
直流电压	额定电流(A)	额定电流(A)	额定电流(A)	额定电流(A)	额定电流(A)
12V	17	21	25	29	37.5
24V	8.3	10.5	12.5	14.6	18.8
48V	4.2	5.2	6.3	7.3	9.3
纹波及噪声					
12V	100mVp-p	100mVp-p	100mVp-p	100mVp-p	100mVp-p
24V	200mVp-p	200mVp-p	200mVp-p	200mVp-p	200mVp-p
48V	400mVp-p	400mVp-p	400mVp-p	400mVp-p	400mVp-p
电压调整范围					
12V	10.8~13.2V				
24V	22.6~26.4V				
48V	43.2~52.8V				
电压精度	±1.0%				
线性调整率	±0.5%				
负载调整率	±0.5%				
启动、上升时间	1300ms,50m/230VAC				
保持时间(Typ)	16ms/230VAC				
保护					
过负载	额定输出功率的110-140%(间歇、自动复位) 120% 以上时断开输出，在接通后复位				
过电压	额定输出电压的115%~135%；关闭输出电压，重启后恢复 •保护模式:关断输出电压,重启恢复				
动作显示	LED(绿)				
耐电压			**耐振动与抗冲击性**		
输入与输出端子间	3,000V AC · 分钟		频率 10-55 Hz 2G 定值、X/Y/Z 方向、各60分钟		
输入与接地端子间	2,000V AC · 分钟		**抗冲击性** 200m/s2、11ms、6 个方向、各1 次		
输出与接地端子间	500VAC · 分钟				
绝缘电阻	100MΩ 以上，500V DC 兆欧表 (于25°C、70%RH 时) (输入输出端子间，输入和接地端子间)				
使用环境温度	**使用环境湿度**		**储存温度、湿度**		**温度系数**
-30～+70°C (无结冰，有输出额定值递减特性)	20～90% RH (无结露)		-40~+85°C 10-95% RH, 无冷凝		±0.03%/°C (0~50°C)
安全设计与标准					
符合	EN55032(CLSPR32)Class 8,EN55014,EN61000-3-2,-3 GB/T 9254,BSMI CNS13438,EAC TP TC020				
	EN61000-4-2,3,4,5,6,8,11,EN61000-6-2(EN50082-2),EAC TP TC 020				

注意事项
*工作温度可达70°C [158°F],线性降额为50°C至70°C的半功率[122°F至158°F] 有关更多信息，请联系经销商。

BPS系列紧凑型高效开关电源

功率范围：200-450W

型号命名/ Model and naming

- 需要根据使用情况选择
  Select according touapplication requirements.
- 产品型号代码
  Product model code

BPS	24	—	200	*
系列代码 **Series code**	**輸出電壓:V/DC** **Output voltage: V/DC** 05 12 24 48		**功率(W)** **Power (W)** 200:200W 250:250W 300:300W 350:350W 400:400W 450:450W	**特殊要求** **special request**

方块图/block diagram

振荡频率: 115VAC :75KHz /230VAC :110KHz

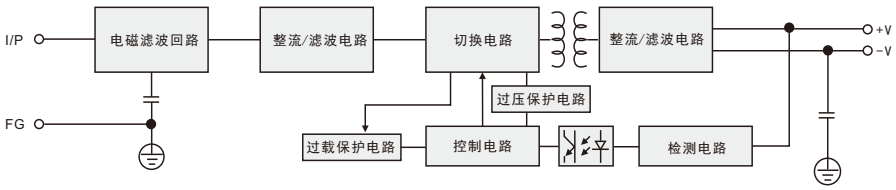

外形尺寸图/ Dimensions

●BPS(200-450W) 外形尺寸图/Dimensional drawing(mm)

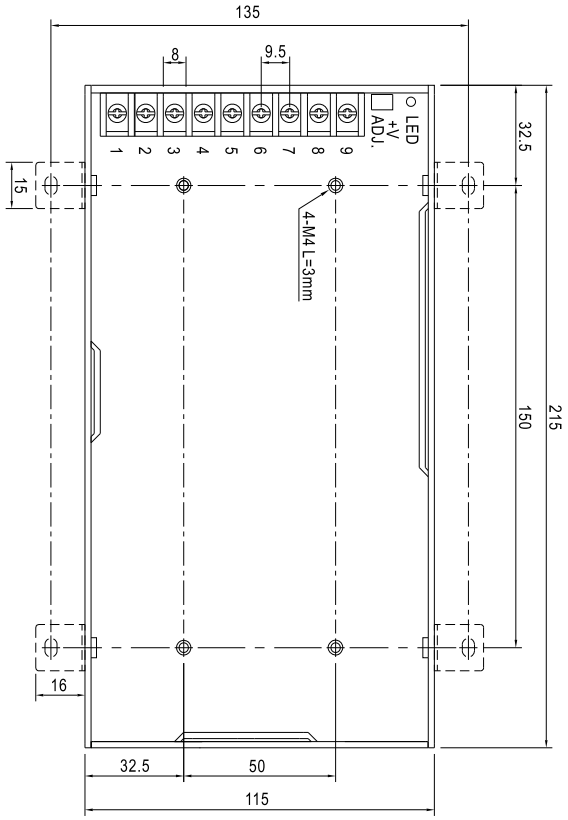

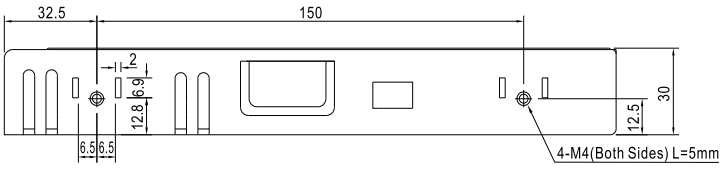

接线与连接
Wiring and connections

输入 input		输出 output	
L	线	V-	出-
N	中性	V+	出+
⏚	地线		